All rights strictly reserved. Reproduction or issue to third parties in any form whatever is not permitted without written authority from the proprietor.

Alle rechten uitdrukkelijk voorbehouden. Vermenigvuldiging of mededeling aan derden, in welke vorm dan ook, is zonder schriftelijke toestemming van eigenaar niet geoorloofd.

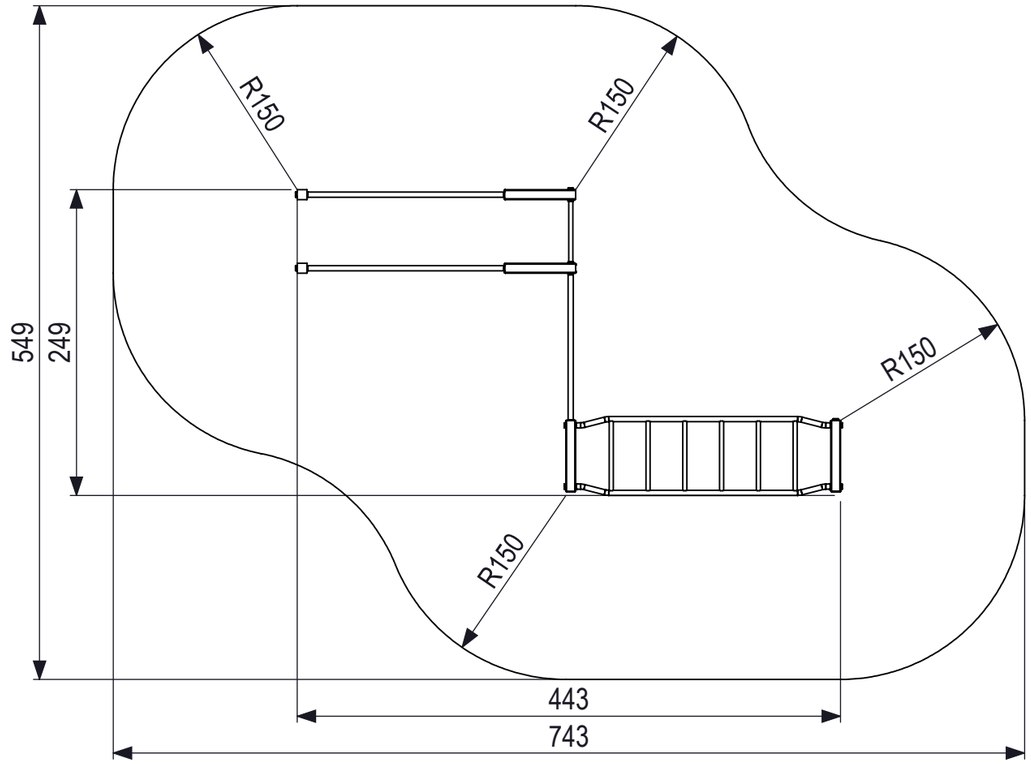

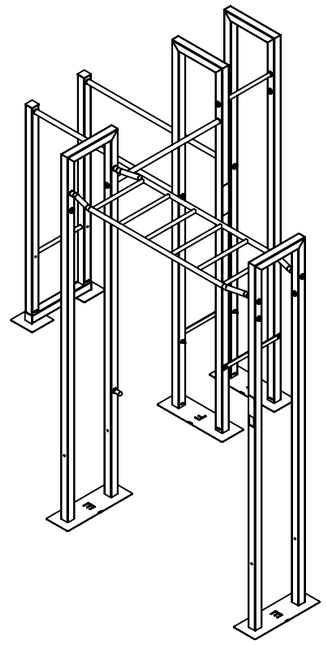

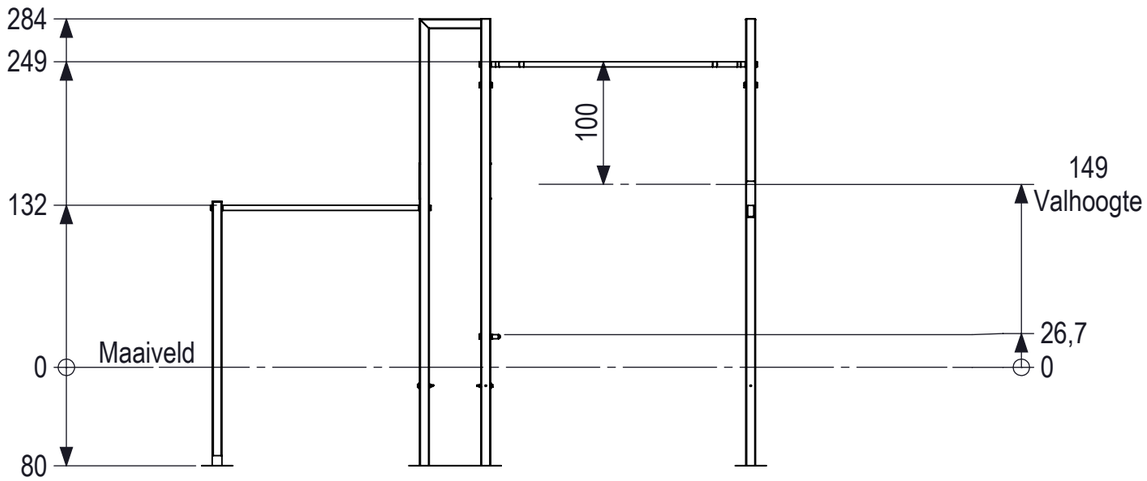

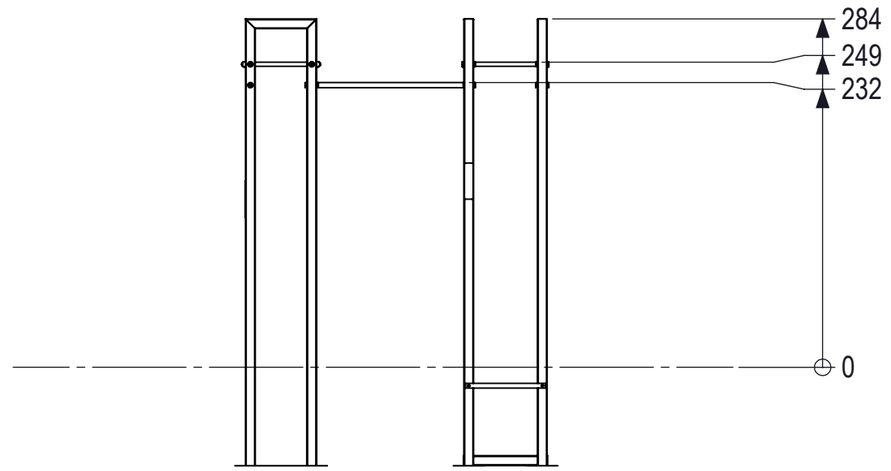

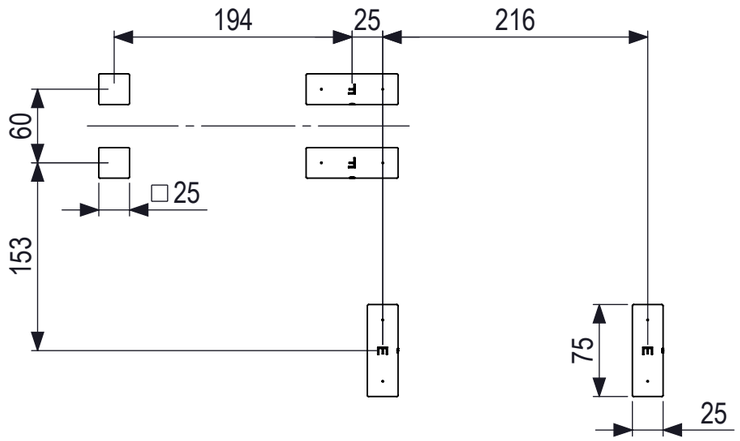

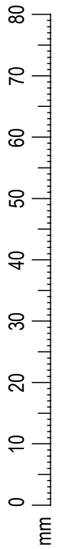

IJslander BV
Oude Dijk 10
8096 RK Oldebroek | The Netherlands
T +31 (0)525 633420 | F +31 (0)525 631067
info@ijslander.com | www.ijslander.com

IJSLANDER

oppervlakte ruwheid surface roughness DIN ISO 1302		alg. ruwheid gen. roughness 3.2	eenheid/unit cm		datum date	naam name
vorm- en plaatstoleranties geometrical tolerancing DIN ISO 1101				getekend drawn	4-10-2021	AW
				nagekeken		
				norm	EN 16630:2015	

alg. toleranties gen. tolerancing DIN 7168-m

toelaatbare afwijkingen voor lineaire maten (m.u.v. gebroken kanten)
admissible deviations for linear dimensions (excepting broken edges)

lineaire maat linear dimension	>	0,5	6	30	120	400	1000	2000	4000
	≤	6	30	120	400	1000	2000	4000	8000
afwijking/deviation		±0.1	±0.2	±0.3	±0.5	±0.8	±1.2	±2	±3

Totaal gewicht:	344.26 kg	Zwaarste onderdeel:	63,5 kg
Leeftijd van:	16 - 99 jaar	Valondergrond klasse:	B - Minimaal natuurlijke bodem benodigd

proj.

benaming/name: BarForz XS

schaal/scale: 1:50

tekeningnummer/drawingnumber: 1601-R06

blad/sheet: 1 - 1

wijz./rev.

form./size: A3